ИНСТРУКЦИЯ
на лазерные целеуказатели ЛЦУ-ОМ

Назначение

Лазерный целеуказатель ЛЦУ-ОМ предназначен для формирования на цели светового пятна, совмещенного с СТП оружия, и устанавливается на помповое ружье ИЖ-81, а с помощью специальных кронштейнов - на следующие виды охотничьего оружия:

ЛЦУ-ОМ-2 ИЖ-81

ЛЦУ-ОМ-2-1 РМФ «Рысь», РМБ-93

ЛЦУ-ОМ-2-5 САЙГА 410 (410К, 12, 20)

ЛЦУ-ОМ-2-7 MOSSBERG-500

ЛЦУ-ОМ-2-8 BENELLI M3 SUPER

ЛЦУ-ОМ-2-9 КАРАБИНЫ «ТИГР»,

ОП СКС, «САЙГА 410К-01»

Установка на оружие

1. Установка ЛЦУ на ружья ИЖ-81 (рис. 1)

Для установки ЛЦУ на оружие необходимо:

- убедиться в отсутствии патрона в патроннике;
- разместить оружие вертикально прицельной планкой к себе, и придерживая левой рукой за цевье, отвернуть пробку магазина;
- продолжая придерживать цевье левой рукой, плотно, до упора навернуть ЛЦУ на корпус магазина, используя вороток;
- отпустить цевье и покачиванием ЛЦУ убедиться в надежности его крепления;
- закрепить кнопку включения 4 с помощью самоклеющейся контактной ленты, приклеенной в удобном месте.

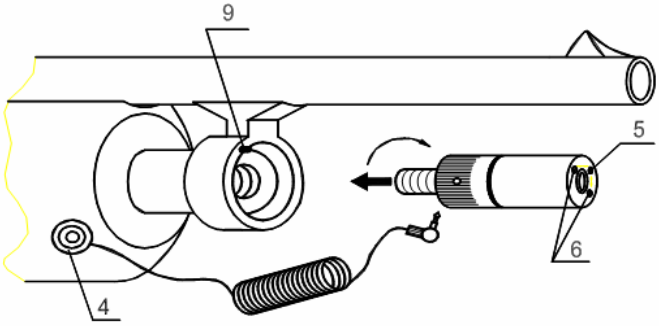

Рис.1 Установка ЛЦУ на ИЖ-81

2. Установка ЛЦУ на карабины «Сайга-410» (410К), «Сайга-12» и «Сайга-20» (рис.2)

Для установки ЛЦУ на оружие необходимо:

- вывернуть пробку газоотводной камеры;
- ввернуть в газоотводную камеру крышку-кронштейн 8 (далее - крышка) до упора;
- отвернуть крышку 8 до совпадения фиксатора 9 с прорезью в крышке (полож.1 или полож.2). При использовании патронов «магнум» до полож.2, а обычные патроны - до полож.1;
- надеть втулку 7 на крышку 8;
- свернуть ЛЦУ на крышку 8 через шайбу 6 и затянуть с помощью воротка;
- подключить разъем к ЛЦУ в удобном месте.

Кнопка включения 4 закрепляется в соответствии с п.1

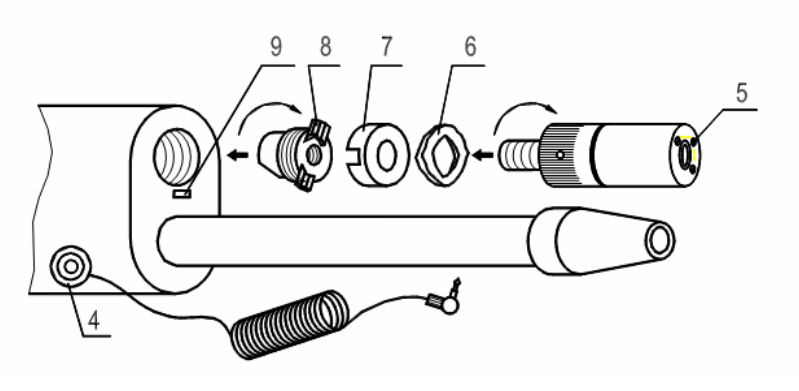

Рис.2 Установка ЛЦУ на карабины «Сайга»

3. Установка ЛЦУ на помповое ружье «Рысь» (рис.3)

Для установки ЛЦУ на оружие необходимо:

- отсоединить ствол ружья;
- снять антабку и вынуть пробку магазина;
- установить крышку-кронштейн 8 вместо пробки - магазина;
- собрать ружье;

дальнейшие операции установки ЛЦУ - аналогично п.1

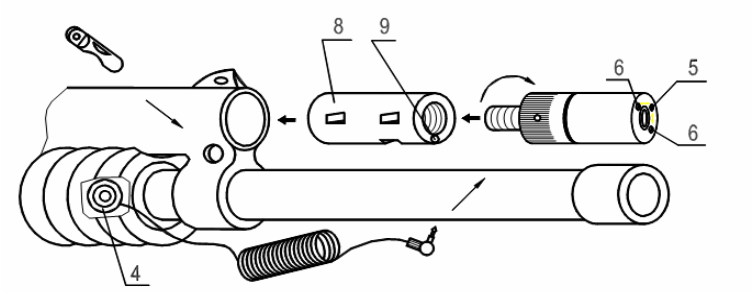

Рис.3 Установка ЛЦУ на помповое ружье «Рысь»

4. Установка ЛЦУ на охотничьи нарезные карабины типа ОП СКС, «Тигр» (рис. 4)

Для установки ЛЦУ на оружие необходимо:

- установить кронштейн 8 в охват ствола в соответствии с рис.4
- ввернуть ЛЦУ в соответствующее место кронштейна и затянуть с помощью воротка;
- затянуть кронштейн до упора;
- проверить надежность крепления покачиванием ЛЦУ.

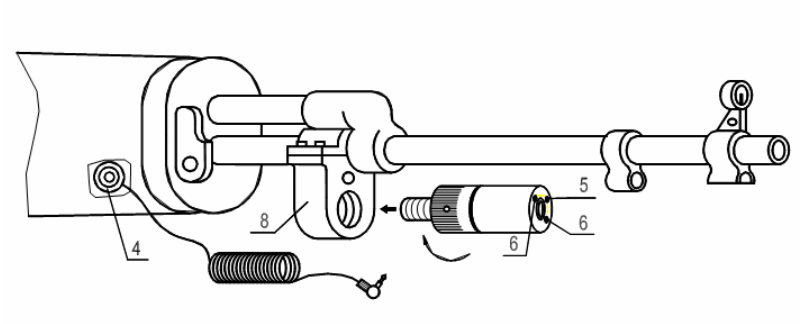

Рис.4 Установка ЛЦУ на охотничьи карабины

Сведение светового пятна ЛЦУ со средней точкой прицеливания (СТП).

Для сведения светового пятна ЛЦУ с СТП необходимо:

- выбрать цель на расстоянии 30-50 м (для карабинов ≈ 100 м);
- последовательным вращением регулировочных винтов, добиться совмещения пятна с точкой прицеливания, кратковременно включая ЛЦУ с помощью кнопки включения. Вращение регулировочных винтов приводит к перемещению светового пятна в двух перпендикулярных направлениях.

Рекомендуем процесс сведения прекращать при вращении регулировочных винтов по часовой стрелке.

ВНИМАНИЕ! При выворачивании винтов не допускать выступания головок винтов из корпуса ЛЦУ и не прилагать значительных усилий, т.к. это может привести к выходу изделия из строя!

Проверить правильность сведения пятна ЛЦУ с СТП пробным выстрелом. При необходимости процесс сведения повторить.

Указание мер безопасности

ЛЦУ содержит источник лазерного излучения. При использовании ЛЦУ необходимо избегать попадания прямого и зеркально-отраженного излучения в глаза.

Техническое обслуживание

В условиях эксплуатации ЛЦУ содержать в чистоте, оберегать от ударов. Загрязнения с защитного стекла удалять чистой салфеткой, смоченной спиртом или одеколоном.

При необходимости производить подзарядку элементов питания.

Правила хранения

ЛЦУ хранить в упаковке в сухом отапливаемом и проветриваемом помещении. Не допускается хранение ЛЦУ в помещениях, где имеются вредные вещества: щелочи, кислоты; а также вблизи источников тепла.