ИНСТРУКЦИЯ
Призменные бинокли

Назначение

Бинокли призменные с центральной фокусировкой предназначены для наблюдения за удаленными объектами при температуре от минус 40 до плюс 50ºС, что позволяет применять их в таких областях, как:

- наблюдение в естественной обстановке;
- охота и рыбалка;
- просмотр спектаклей, концертов, спортивных соревнований и шоу-программ;
- туризм, наблюдение природы, птиц и животных;
- поиск и спасение, охрана и безопасность.

Бинокль имеет просветленную оптику или «рубиновое» покрытие оптики, которое создает комфортные условия при наблюдении в сумерках.

ВНИМАНИЕ! *Запрещается смотреть через оптические приборы непосредственно на солнце или на яркие источники света!*

Использование прибора

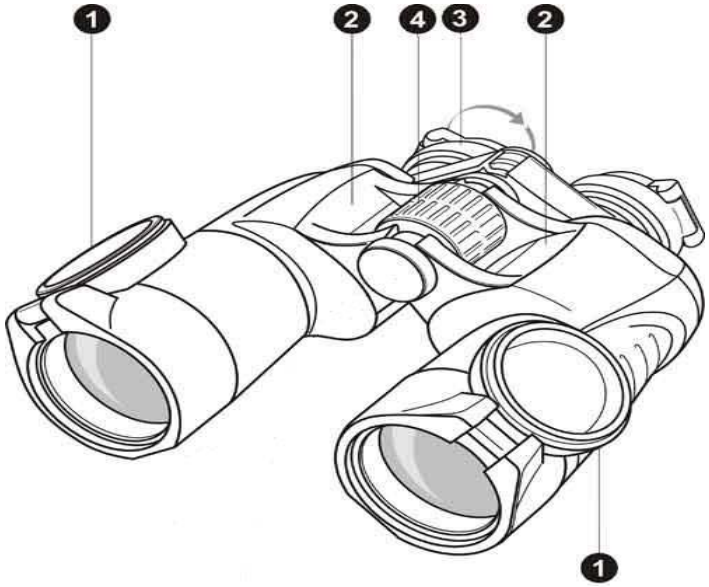

1. Извлеките бинокль из чехла, откройте крышки объективов (1) и окуляров (3).
2. Отрегулируйте расстояние, между окулярами передвигая оптические оси бинокля (2).
3. Вращая барабан центральной фокусировки (4), добейтесь качественного изображения через левый неподвижный окуляр.
4. Вращая правый подвижный окуляр (3), сфокусируйте изображение в правом канале.

Особенности эксплуатации

1. Чистку снаружи производите тканью, слегка пропитанной вазелином.
2. Пыль с линз можно смахнуть мягкой кисточкой. При необходимости очищайте оптику мягкой хлопчатобумажной салфеткой, смоченной этиловым спиртом или специальной жидкостью для линз с покрытиями. Никогда не лейте спирт прямо на линзу!
3. Конденсат может появляться при внесении прибора с холода в помещение. Это обычное явление, и в течение часа конденсат должен исчезнуть.
4. Прибор влагостоек, но водопроницаем, поэтому не окунайте его в воду и без крайней необходимости не оставляйте на дожде.